VÝZTUŽ ZÁKL. PASŮ

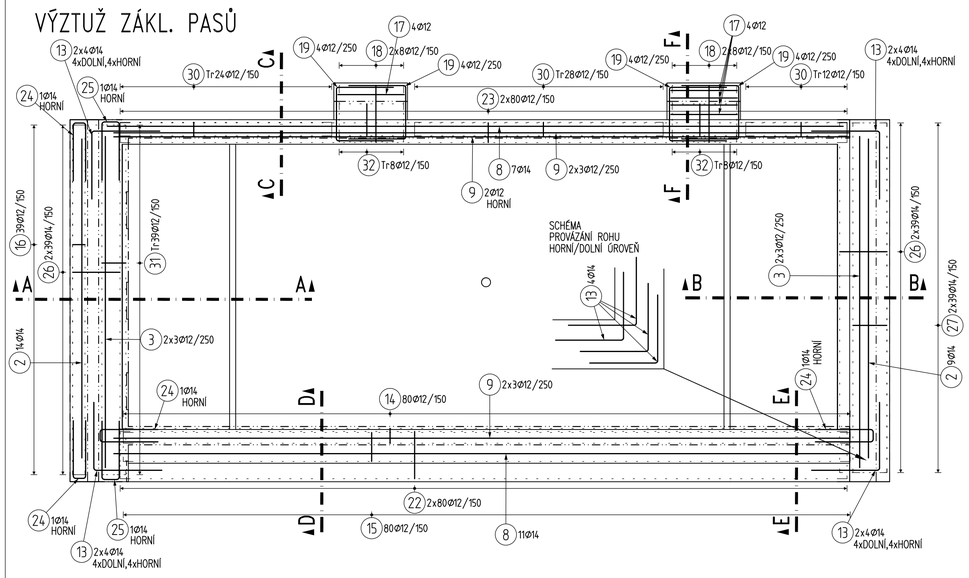

VÝKAZ VÝZTUŽE

11.11.23 17:55

Pol	Profil		Delka [mm]	ks	50	
					12	14
*2	50	14	5200	23		119.6
*3	50	12	5400	12	64.8	
*8	50	14	12000	18		216.0
*9	50	12	12000	14	168.0	
13	50	14	2200	32		70.4
14	50	12	1100	80	88.0	
15	50	12	1500	80	120.0	
16	50	12	1300	39	50.7	
17	50	12	2250	8	18.0	
18	50	12	2250	32	72.0	
19	50	12	2700	16	43.2	
22	50	12	2700	160	432.0	
23	50	12	2400	160	384.0	
24	50	14	2050	4		8.2
25	50	14	2150	2		4.3
26	50	14	2950	156		460.2
27	50	14	2850	78		222.3
30	50	12	1450	64	92.8	
31	50	12	2000	39	78.0	
32	50	12	2050	16	32.8	
CELKOVA DELKA [m]					1644.3	1101.0
HMOTNOST [kg]					1459.8	1330.5
CELKOVA HMOTNOST [kg]						2790.3

LEGENDA:

- ŽELEZOBETON POD DESKOU
- ŽELEZOBETON NAD DESKOU
- ŽELEZOBETON V ŘEZU
- PROSTUP DESKOU
- PROSTUP STĚNOU
- OTVOR VE STĚNĚ
- DOLNÍ OBRYS VODOROVNÉ KONSTRUKCE
- HORNÍ OBRYS VODOROVNÉ KONSTRUKCE

ZPŮSOB KOTOVÁNÍ VLOŽEK

podle ČSN EN ISO 4066

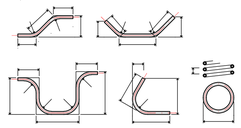

PŘÍLOŽKY

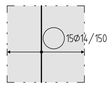

STRANA POZDĚJI BETONOVANÁ
PRACOVNÍ SPÁRA
STRANA DŘÍVE BETONOVANÁ

POZN.:
Vnější výztuž ve směru x
Vnitřní výztuž ve směru y

TABULKA KOTEVNÍCH (l_{bd}) A PŘESAHOVÝCH (l_0) DÉLEK

C25/30	ø8	ø10	ø12	ø14	ø16	ø18	ø20	ø22	ø25
PŘÍZNIVÁ POLOHA VÝZTUŽE									
PŘESAHOVÁ DÉLKA	480	600	720	840	960	1080	1200	1320	1500
KOTEVNÍ DÉLKA	320	400	480	560	640	720	800	880	1000

dle ČSN EN 1992-1-1; beton dle ČSN EN 206+A1; ocel B500B, fyk=500MPa

POZNÁMKY:

- PŘED BETONÁŽÍ JE NUTNÉ ZKONTROLOVAT VÝKRES TVARU S ARCHITEKTONICKO-STAVEBNÍM ŘEŠENÍM.
- PŘED BETONÁŽÍ JE NUTNÉ ZKOORDINOVAT PROSTUPY S VÝKRESY OSTATNÍCH PROFESÍ.
- PŘED BETONÁŽÍ BUDE VLOŽENO TRUBKOVÁNÍ ELEKTRO SOUSTAVY DLE PROJEKTU ELEKTRO.
- PŘED BETONÁŽÍ BUDOU ROVNĚŽ REALIZOVÁNY PRVKY UZEMNĚNÍ DLE PROJEKTU ZEMNÍCÍ SOUSTAVY.
- DODATEČNĚ PROVÁDĚNÉ OTVORY JE NUTNO ZKONZULTOVAT SE STATIKEM.
- VEŠKERÉ PRACOVNÍ SPÁRY BUDOU OŠETŘENY STANDARDNÍMI ZPŮSOBY (PROLAMOVANÉ PLECHY, VÝDŘEVY...).
- ŽB KONSTRUKCE BUDOU PROVÁDĚNÉ A PO BETONÁŽI OŠETŘOVANÉ DLE POŽADAVKŮ NORMY ČSN EN 13670.
- KONSTRUKCE PÓDIA VE STYKU SE ZEMINOU NEJSOU NAVRŽENY JAKO VODONEPROPUSTNÉ.
- HORNÍ HRANA ZÁKLADOVÉ DESKY BUDE VYSPÁDOVÁNA SMĚREM DO STŘEDU PÓDIA. HORNÍ VÝZTUŽ BUDE KOPÍROVAT SKLON HORNÍ HRANY S KRYTÍM 35-50 mm. DISTANČNÍ KOZLÍKY JSOU ROZMÍSTĚNY A ROZPOČÍTÁNY PRO PŘÍSLUŠNOU TLOUŠŤKU DESKY.
- PŘI UKLÁDÁNÍ BETONU JE TŘEBA DBÁT NA ŘÁDNÉ VIBROVÁNÍ A OŠETŘOVÁNÍ BETONU.
- ŽB KONSTRUKCE MUSÍ BÝT PO BETONÁŽI ŘÁDNĚ OŠETŘOVÁNY PŘÍKRYTÍM GEOTEXTÍLIÍ A KROPENÍM VODOU Z DŮVODU OMEZENÍ POČÁTEČNÍCH OBJEMOVÝCH ZMĚN A TÍM I TRHLIN.
- PROJEKT PŘEDPOKLÁDÁ PROVEDENÍ OCHRANNÉ VRSTVY PODKLADNÍHO BETONU TL. 80 mm Z BETONU C12/15.
- VIDITELNÉ ČÁSTI NADZEMNÍCH STĚN BUDOU PROVEDENY V POHLEDOVÉ KVALITĚ DLE POŽADAVKŮ ARCHITEKTA. BEDNĚNÍ TĚCHTO ŽB KONSTRUKCÍ BUDE Z NEPOŠKOZENÉ PŘEKLIŽKY, VEŠKERÉ DETAILY A POŽADAVKY NA POHLEDOVOST KONSTRUKCÍ BUDOU ŘEŠENY MEZI ARCHITEKTEM A PROVÁDĚCÍ FIRMOU.
- VIDITELNÉ HRANY ZKOSIT 15/15 mm DLE DETAILŮ V ČÁSTI ARCH.STAVEBNÍ.
- VÝZTUŽ JDOUCÍ PŘES OTVORY ROZHRNOUT NEBO PROSTŘÍHNOUT, PŘÍLOŽKY VŽDY ROZHRNOUT.
- VÝZTUŽ JE PROVEDENA DLE PODKLADŮ PLATNÝCH KE DNI ODEVZDÁNÍ.
- V PŘÍPADĚ NEJASNOSTÍ NEBO ROZPORU OPROTI PROJEKTU PŘERUŠIT PRÁCE A KONTAKTOVAT PROJEKTANTY.

– KOMPLETNÍ POZNÁMKY – VIZ VÝKRES TVARU PÓDIA – SPODNÍ STAVBA.

MATERIÁL:

ZÁKLADOVÁ DESKA, PASY DO ÚROVNĚ +0,280 m

BETON **C25/30-XC2,XA1,XF1-Cl 0,4-Dmax 22-S4**

MODUL PRUŽNOSTI	31,0 GPa DLE ČSN ISO 1920-10
NÁRŮST PEVNOSTI BETONU	POMALÝ
MAXIMÁLNÍ PRŮSAK	50 mm podle ČSN EN 12390-8
KRYTÍ	40 mm
NAVRŽENO DLE	ČSN EN 1992-1-1; ČSN EN 206; ČSN EN 13670

OCEL **B 500B**

UVADENE DELKY JSOU VZTAZENY K VNEJSIMU LICI PRUTU.
POLOMERY OBLOUKU JSOU POLOMERY OHYBACICH TRNU,
NEZNACENE POLOMERY JSOU 1/2 ØM,min (TAB. 8.1).
NEZNACENE UHLY JSOU 45°, 90° resp 180°.
ROVNE VLOŽKY JSOU VE VÝKAZU OZNACENE '*'.
CELKOVE DELKY VLOŽEK JSOU STRIZNE DELKY.

ŘEZ A-A
M1:25

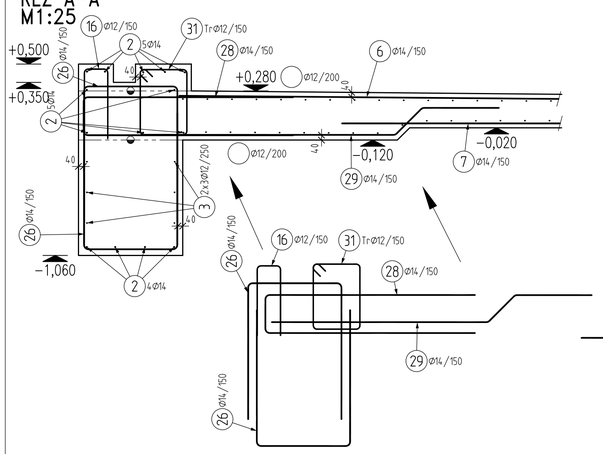

ŘEZ B-B
M1:25

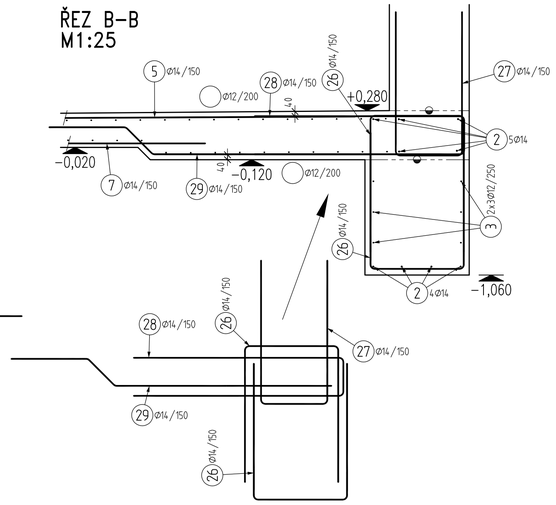

ŘEZ C-C
M1:25

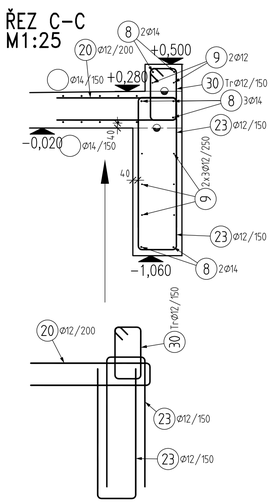

TVARY VLOŽEK

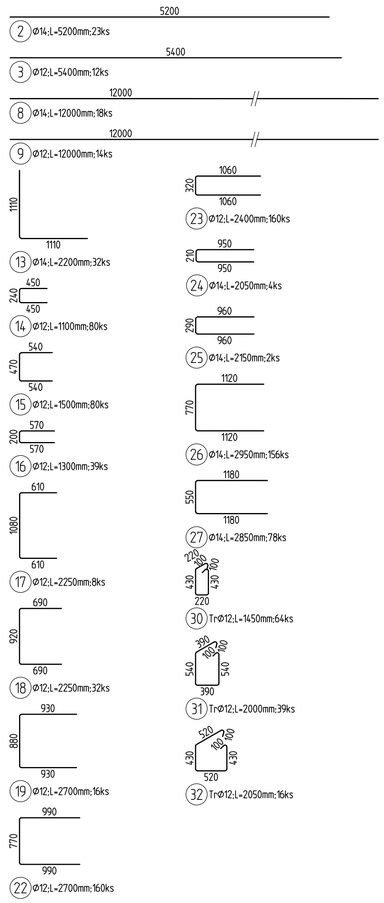

±0,000 = 223,750 m n. m. Bpv

ŘEZ D-D
M1:25

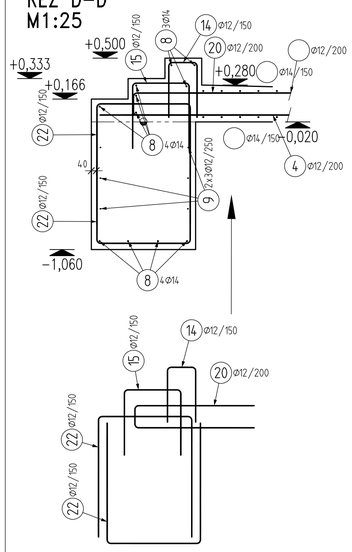

ŘEZ E-E
M1:25

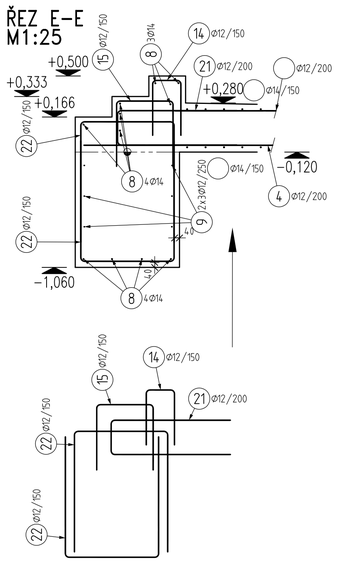

ŘEZ F-F
M1:25

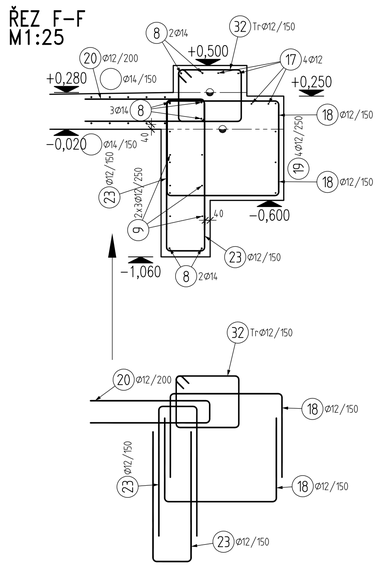

ZÁKLAD. DESKA tl. 250-260 mm
DETAIL DISTANČNÍ VÝZTUŽE

řez ve směru X

řez ve směru Y

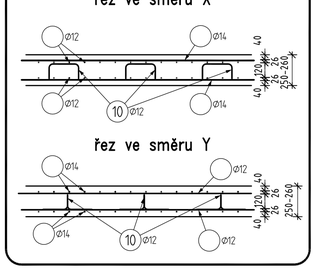

POZN.
DISTANČNÍ VÁZANOU VÝZTUŽ ("KOZLÍKY") LZE NAHRADIT ZA SYSTÉMOVOU VÝZTUŽ (např. FRANK U-KORB, dle zvyklosti dodavatele.)

- SHODNÝ ZPŮSOB ŘEŠENÍ I PRO JINÉ TLOUŠŤKY DESEK.

DATUM REVIZE	POPIS	PÍSMENO REVIZE	AUTOR

Zodp. projektant:	Ing. Petr Krejčí	ING. PETR KREJČÍ AUTORIZOVANÝ INŽENÝR PRO STATIKU A DYNAMIKU STAVEB, ČKAIT 0013159 +420 775 208 666 PETRK.88@SEZNAM.CZ
Objednatel :	OBEC SYROVICE 664 67, okres Brno - venkov	
Místo stavby :	SYROVICE, k.ú. SYROVICE, parc. č. 57	
Stavba : PARK SYROVICE	Datum :	13.11.2023
	Stupeň :	RDS
	Část :	Stavebně-konstrukční
Obsah : NOVOSTAVBA PÓDIA VÝKRES VÝZTUŽE ZÁKLADOVÝCH PASŮ	Měřítko :	1:50, 1:25
	Název :	D1.02.04